Нижегородский государственный технический университет им. Р.Е. Алексеева

Институт транспортных систем

Техническая олимпиада 2023-2024

Репликация (регенерация) материи в кораблестроении

Хрунков Сергей Николаевич, д.т.н.,
заместитель директора института
транспортных систем НГТУ,
зав. кафедрой «Энергетические
установки и тепловые двигатели» НГТУ

Нижний Новгород, 2023

Техническая олимпиада 2023-2024

КОРАБЛИ

БОЕВЫЕ **ТРАНСПОРТНЫЕ** **ПРОГУЛОЧНЫЕ** **СПЕЦИАЛЬНЫЕ**

Техническая олимпиада 2023-2024

ПРОБЛЕМЫ

КОРПУСНЫЕ **ПРОПУЛЬСИВНЫЕ** **ЭКСПЛУАТАЦИОННЫЕ**

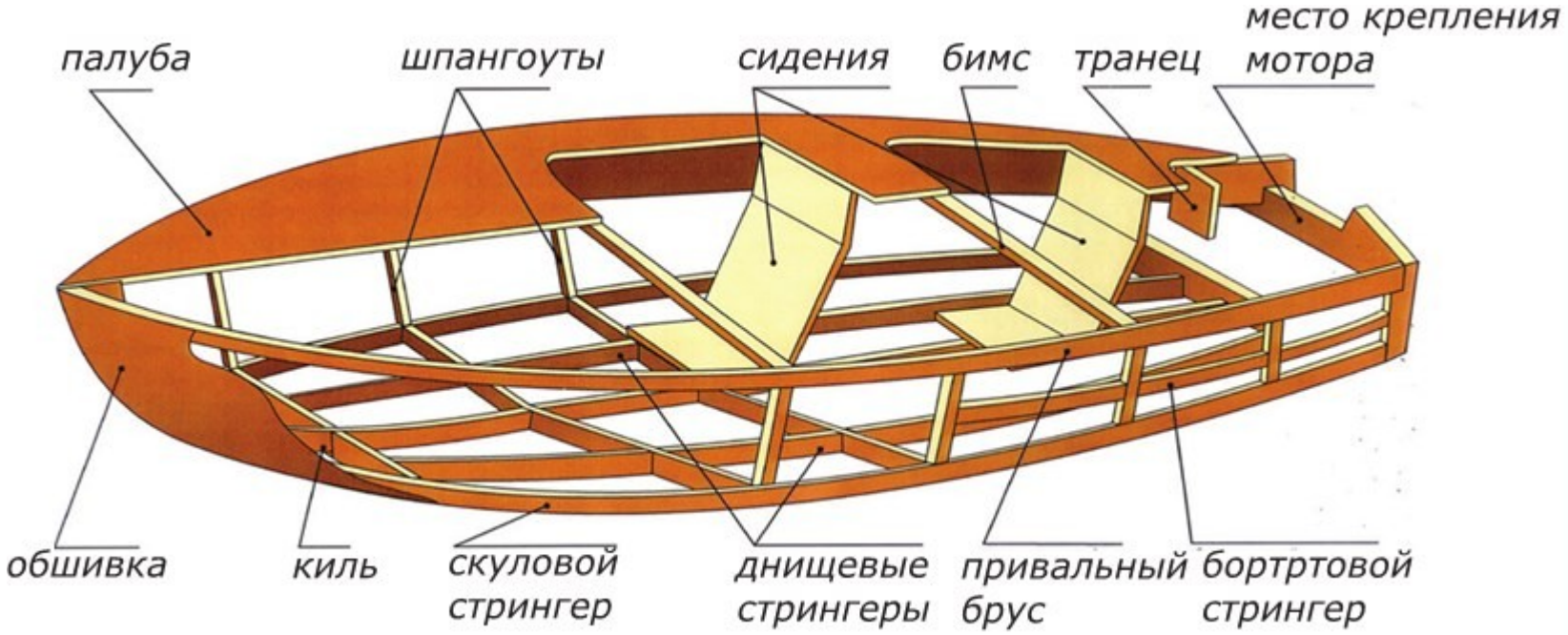

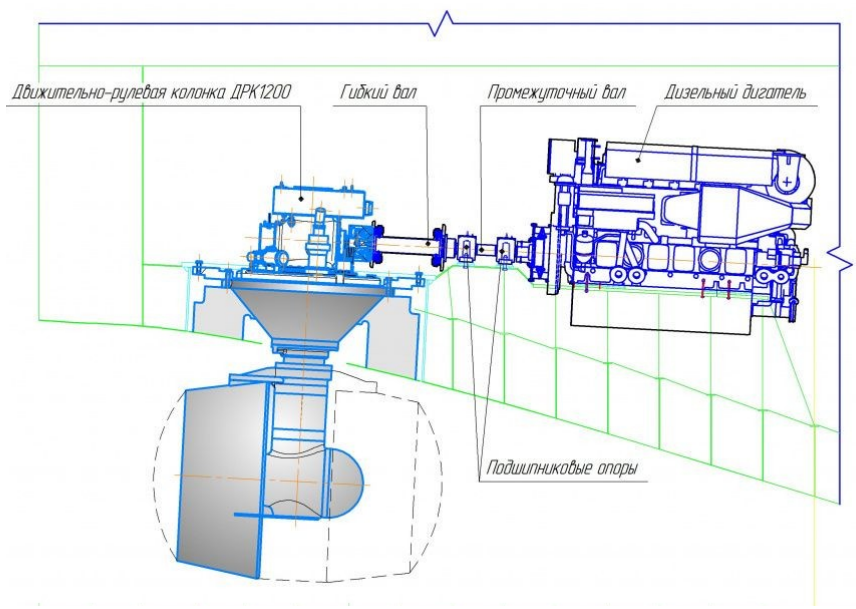

Техническая олимпиада 2023-2024

КОРПУС

ОБРАСТАНИЕ

ПРОБОИНЫ

ПЛАНИРОВКА

Нижегородский государственный технический университет им. Р.Е. Алексеева

Институт транспортных систем

Техническая олимпиада 2023-2024

ПРОПУЛЬСИЯ

НАГРУЗКА

ПОВРЕЖДЕНИЯ

ОСТОЙЧИВОСТЬ

Техническая олимпиада 2023-2024

ЭКСПЛУАТАЦИЯ

РЕМОНТ **МОДЕРНИЗАЦИЯ** **ПОКРАСКА** **УТИЛИЗАЦИЯ**

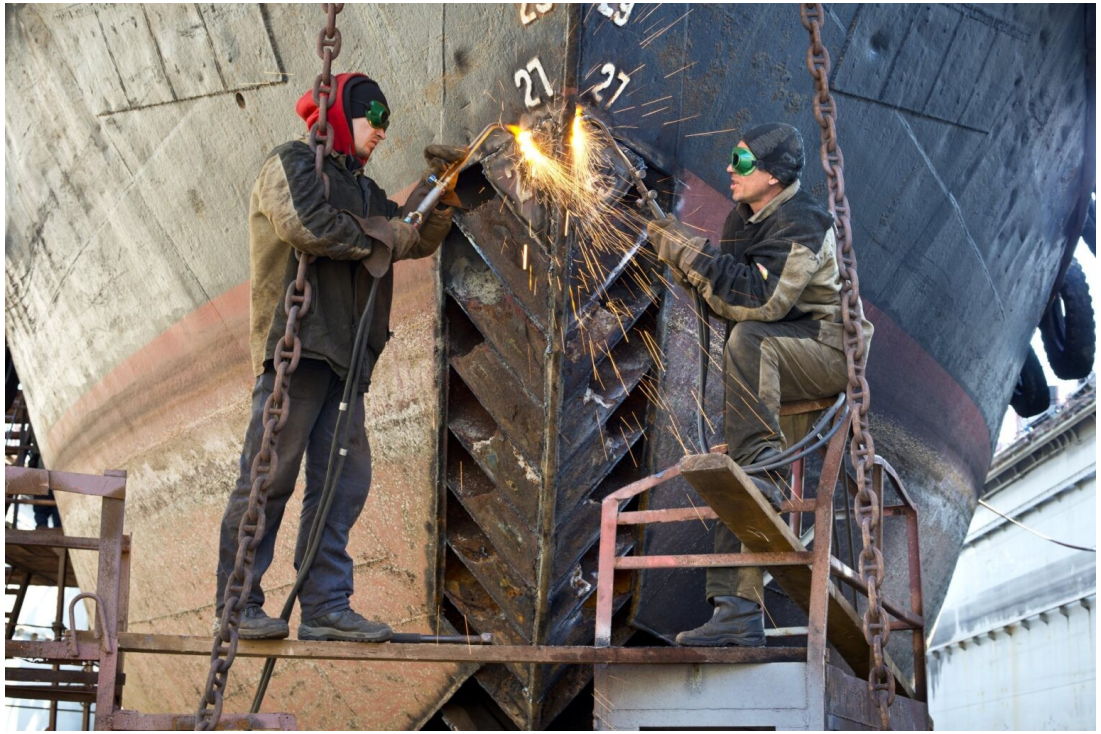

Техническая олимпиада 2023-2024

Спасибо за внимание!

Хрунков Сергей Николаевич, д.т.н.,
заместитель директора института транспортных систем НГТУ,
зав. кафедрой «Энергетические установки и тепловые двигатели» НГТУ

Нижний Новгород, 2023